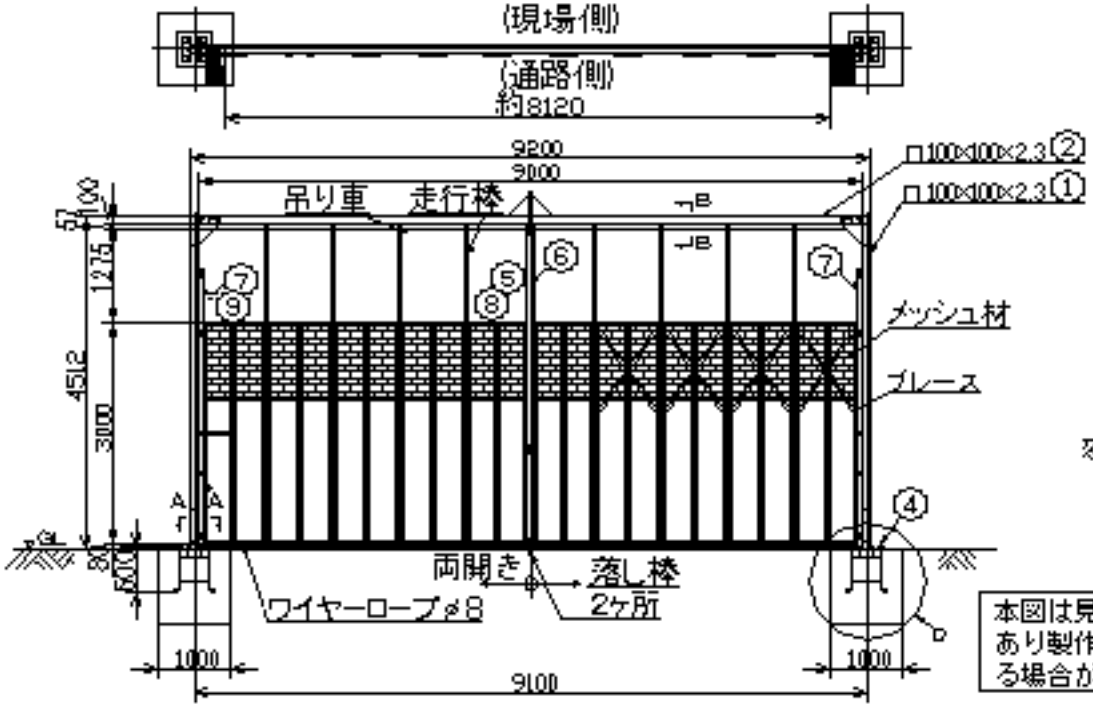

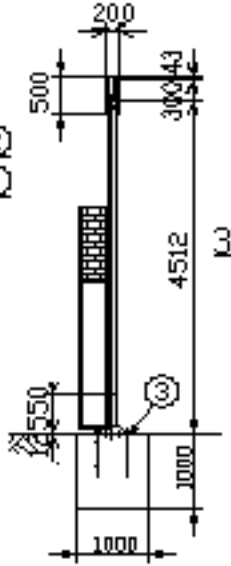

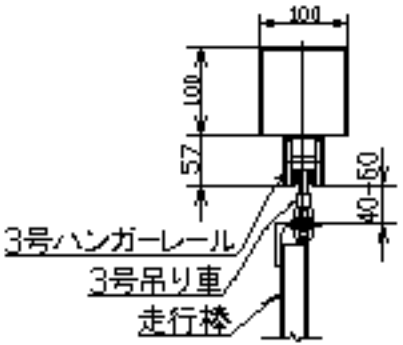

断面B-B 1/5

走行棒下部詳細

本図は見積もり図であり製作時は変更する場合があります。

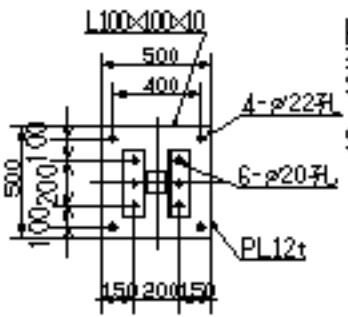

矢視 A-A 1/20

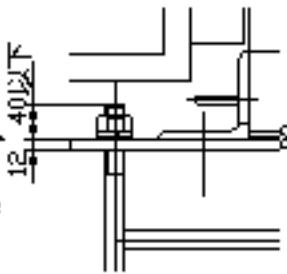

詳細C 1/5

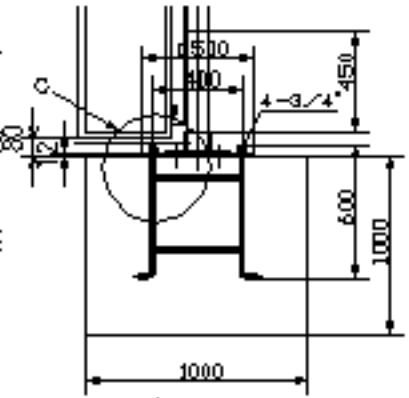

詳細D 1/20

番号	品名	材質	数量	備考
9	パネル (潜戸付)	硬質塩化ビニル	1	
8	パネル		9	
7	走行棒側	SS400	2	
6	走行棒中央(左右)	SS400	2	
5	走行棒中間	SS400	2	
4	アンカーボルト 3/4"		8式	N·SW·W付
3	ベースプレート	SS400	2	PL12t×500×500
2	梁 (100角)	SS400	2	ジョイント式
1	柱 (100角)	SS400	2	

承認	作成日	2001.1 .9	殿
検図	尺度	1/60 1/20 1/5	
作図			
名称	NKパネルゲート PGN−90		
日本機電株式会社	図番	0112007	