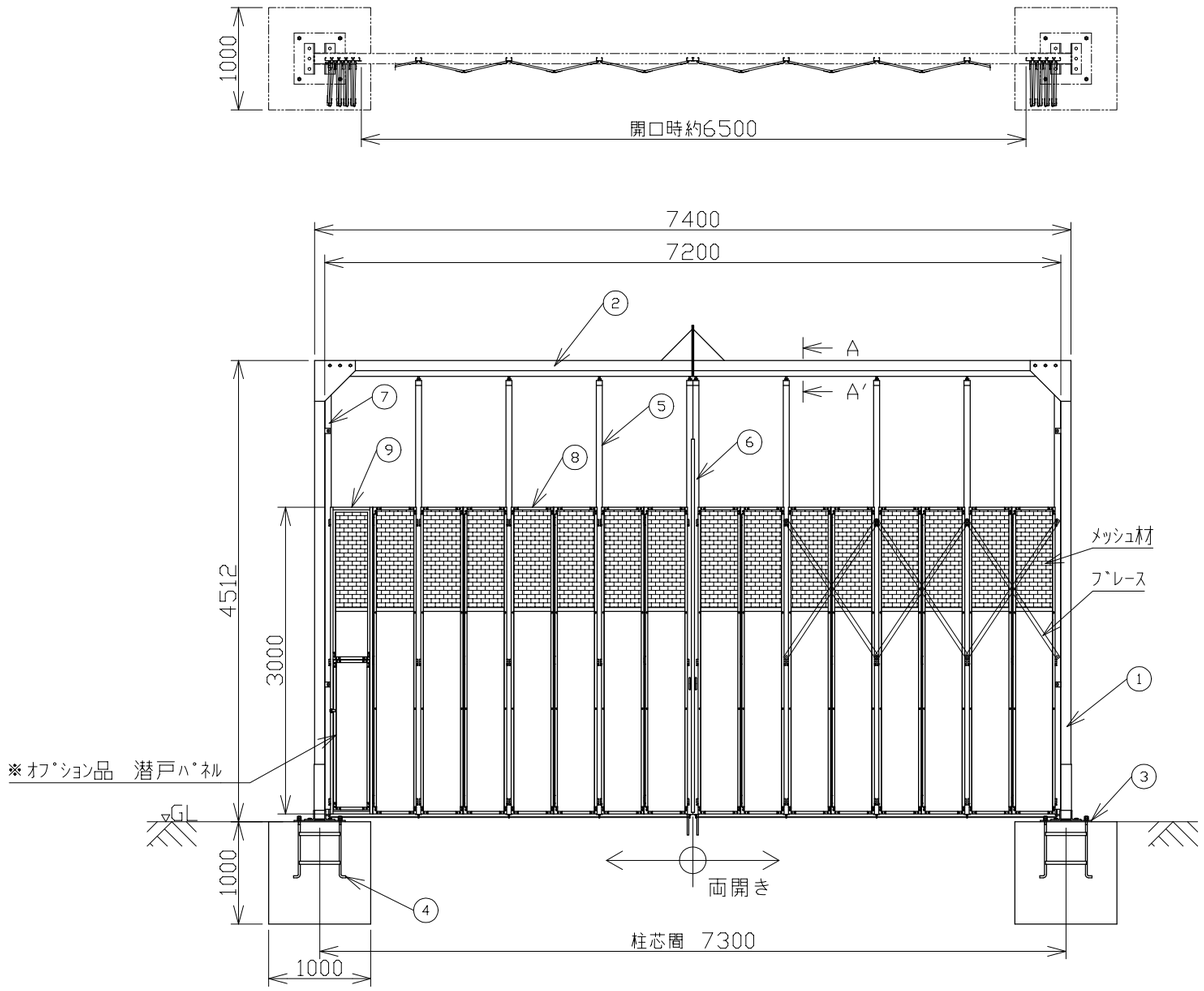

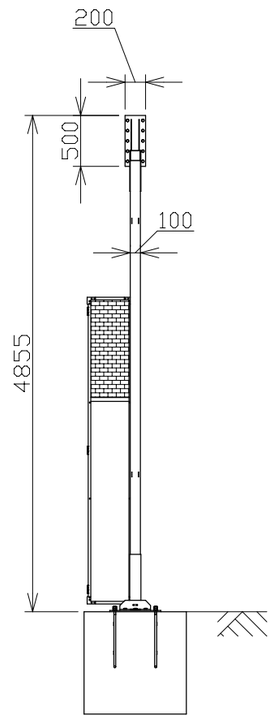

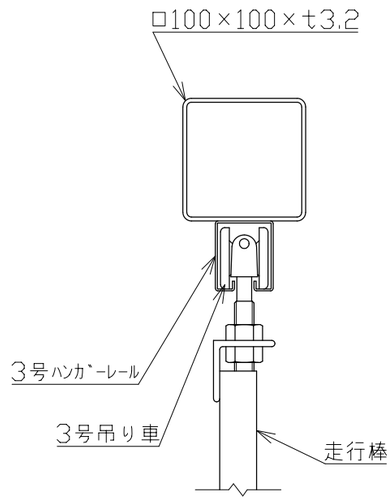

A−A′断面図　1/5

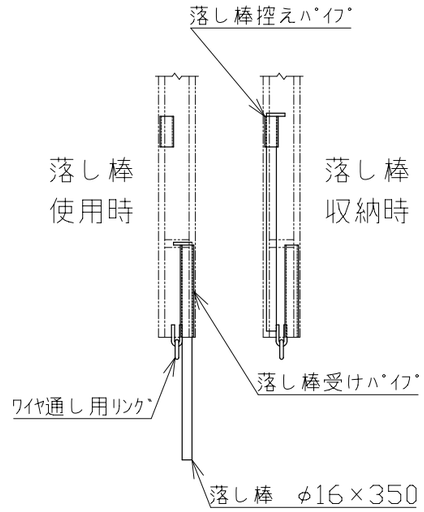

走行棒下部詳細　1/10

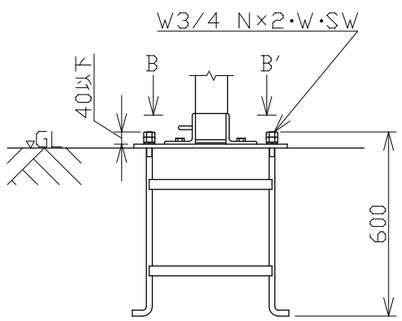

ｱﾝｶｰﾎﾞﾙﾄ詳細　1/30

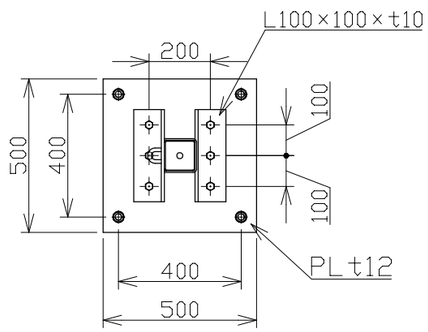

B−B′矢視図　1/20

番号	品名	材質	数量	備考
9	ﾊﾟﾈﾙ(潜戸付)	硬質塩化	1	※オプション
8	ﾊﾟﾈﾙ	ビニール	7	※潜戸未使用の場合　数量：8
7	走行棒側	SS400	2	
6	走行棒中央(左右)	SS400	2	
5	走行棒中間	SS400	6	
4	ｱﾝｶｰﾎﾞﾙﾄ　W3/4		2式	1式2本計4本
3	ﾍﾞｰｽﾌﾟﾚｰﾄ	SS400	2	PL500×500×t12
2	梁　(100角)	SS400	2	
1	柱　(100角)	SS400	2	

承認		作成日	2022.12.20
検図		尺度	1/60
作図			

殿

名称　NKﾊﾟﾈﾙｹﾞｰﾄ　PGN−72

日本機電株式会社　図番　R041220−05