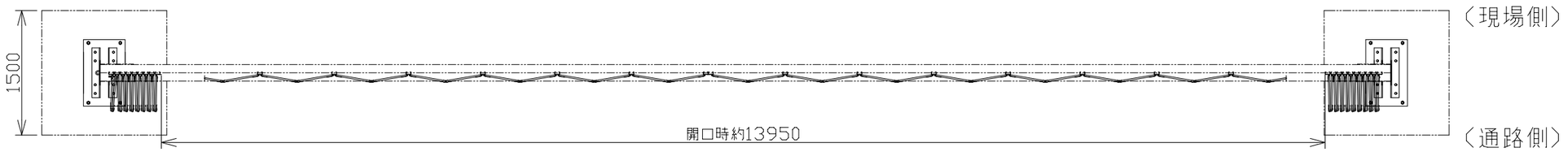


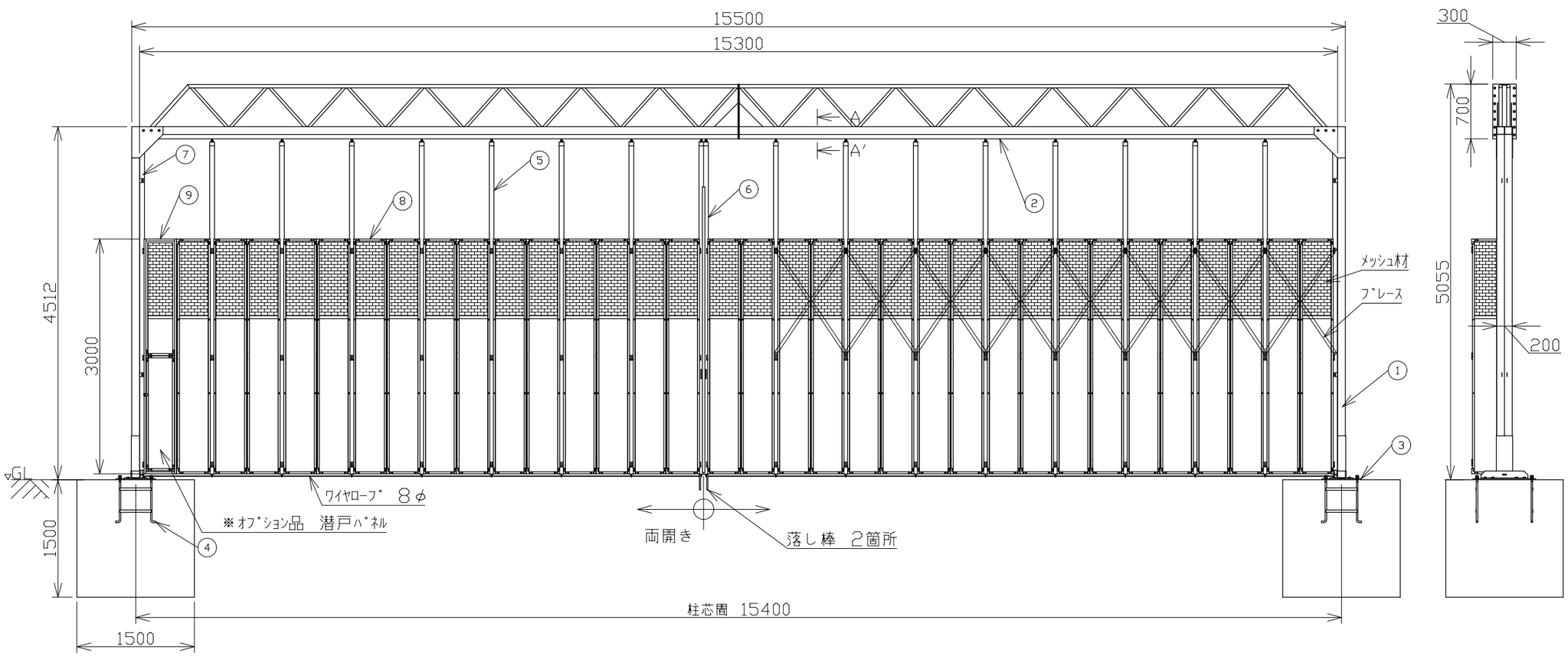


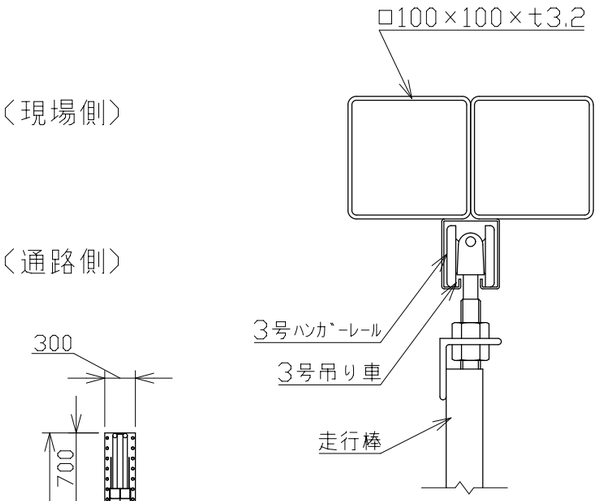


A−A′断面図 1/5




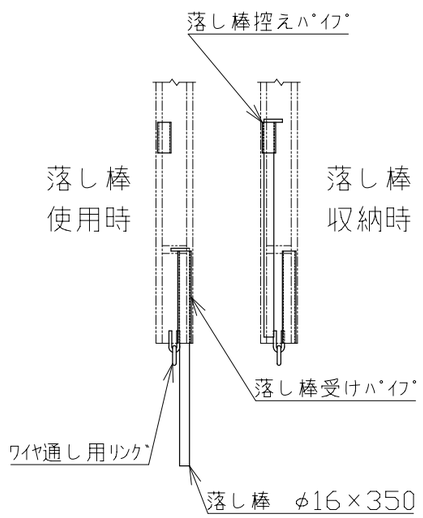


走行棒下部詳細 1/10

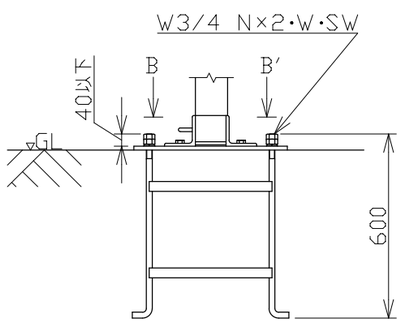


アンカーボルト詳細 1/30

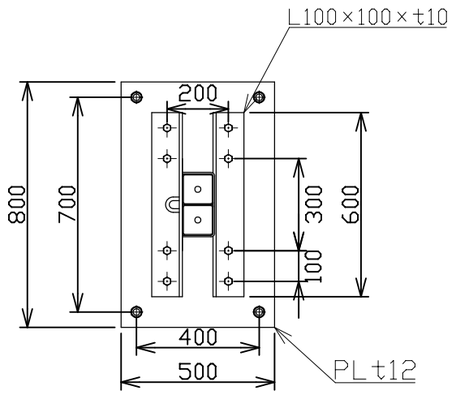


B−B′矢視図 1/20

| 番号 | 品名 | 材質 | 数量 | 備考 |
|---|---|---|---|---|
| 9 | パネル(潜戸付) | 硬質塩化 | 1 | ※オプション |
| 8 | パネル | ビニール | 16 | ※潜戸未使用の場合 数量：17 |
| 7 | 走行棒側 | SS400 | 2 | |
| 6 | 走行棒中央(左右) | SS400 | 2 | |
| 5 | 走行棒中間 | SS400 | 15 | |
| 4 | アンカーボルト W3/4 | | 2式 | 1式2本計4本 |
| 3 | ベースプレート | SS400 | 2 | PL800×600×t12 |
| 2 | 梁 (100角) | SS400 | 2 | ジョイント式 |
| 1 | 柱 (100角) | SS400 | 2 | |

| | | | | |
|---|---|---|---|---|
| 承認 | | 作成日 | 2026.07.07 | 殿 |
| 検図 | | 尺度 | 1/60 | |
| 作図 | | | | |

名称 NKパネルゲート PGN−153

日本機電株式会社 図番 R080707−04